hergom

COLECCIONES HERGÓM

CATÁLOGO GENERAL 2016 / 2017

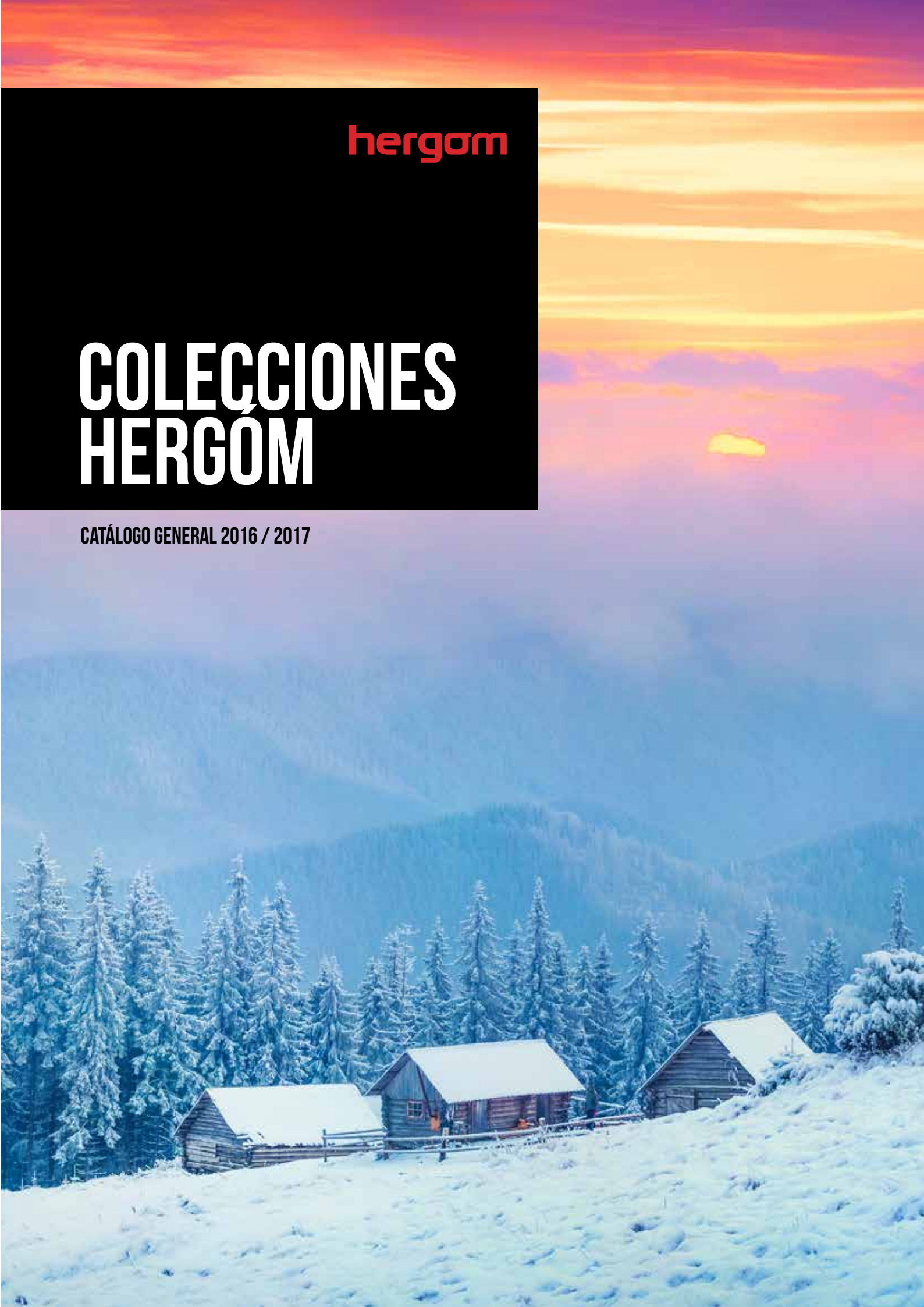

The heat is on

ON FIRE SINCE 1959

"Si quieres que sea perfecto hazlo tú mismo"

HERGÓM

HERGÓM es una de las firmas más reputadas del mundo en fabricación de estufas y hogares de hierro fundido. Con presencia actualmente en más de 30 países y fábricas en España y Estados Unidos, somos todo un referente en diseño, innovación y calidad.

FUNDICIÓN

El secreto para garantizar un producto excelente es contar con nuestra propia FUNDICIÓN. Que por cierto, es la más grande de su clase en Europa. Ubicada en Soto de la Marina (España), aquí se elaboran cada año 9000 toneladas de hierro, adquiriendo la materia prima, hoy igual que ayer, a proveedores de confianza.

PERFECCIÓN

En Hergóm sabemos que podemos aproximarnos más a la PERFECCIÓN si lo hacemos todo nosotros mismos. Por eso cada paso hasta llegar al producto final se realiza en nuestra propia casa y con nuestro propio personal: el fundido, el mecanizado, el esmaltado de las piezas de alta gama, el montaje del producto final y todos sus componentes... artesanía y tecnología, sin dejar nada al azar.

ON FIRE

Cada vez son más los consumidores que están redescubriendo la eficiencia y la belleza de las estufas y calefacciones de leña que, en constante evolución, son hoy en día plenamente vigentes y funcionales.

Con 50 años de experiencia en pos de la comodidad, la ecología, el diseño y las prestaciones, nuestra oficina técnica sigue concibiendo hoy las estufas más eficientes, prácticas y bellas, de leña, y también de gas y biomasa.

El fuego acompaña al ser humano desde los albores de la propia especie. Hay animales que dominan el agua, el aire, la tierra... pero solo el hombre domina el fuego. ¿Se puede innovar en algo tan primitivo y primordial como el modo en que la leña arde para dar calor? En Hergóm la respuesta es evidente: somos una empresa innovadora que ofrece hoy en día las soluciones de calefacción con leña más avanzadas del mercado.

LAS COLECCIONES HERGÓM

NATURE

Para mantener despejado el cristal y disfrutar continuamente de la visión de las llamas hemos ideado el sistema Airwash, que dirige una corriente de aire hacia la cara interior de los cristales "barriendo" su superficie.
También, para facilitar la limpieza, todos los modelos cuentan con cajón-cenicero extraíble, muy cómodo de usar.

DIVAMII

Para disfrutar del único sabor de la cocina a leña, hemos creado nuestros hornos-asador, que cumplen tres funciones: calefacción, asado al horno y parrilla para cocinar a la brasa. Cuentan con cámaras de cocinado de acero inox aisladas del humo y desmontables para su fácil limpieza. Con todas las comodidades como bandejas y parrillas extraíbles.

GLANCE

El fuego acompaña al ser humano desde los albores de la propia especie. Hay animales que dominan el agua, el aire, la tierra... pero solo el hombre domina el fuego. ¿Se puede innovar en algo tan primitivo y primordial como el modo en que la leña arde para dar calor? En Hergóm la respuesta es evidente: somos una empresa innovadora que ofrece hoy en día las soluciones de calefacción con leña más avanzadas del mercado.

HEARTHSTONE

El hierro fundido es la especialidad de Hergóm. Somos muy exigentes al seleccionar las materias primas, y nuestra fundición es una de las más avanzadas de Europa.
Nuestro hierro fundido es muy resistente, presenta las mejores características de transmisión de calor y nos permite lograr los mejores acabados.

NOSTRUM

Para disfrutar del único sabor de la cocina a leña, hemos creado nuestros hornos-asador, que cumplen tres funciones: calefacción, asado al horno y parrilla para cocinar a la brasa. Cuentan con cámaras de cocinado de acero inox aisladas del humo y desmontables para su fácil limpieza. Con todas las comodidades como bandejas y parrillas extraíbles.

CALIDAD CERTIFICADA

Todos nuestros productos tienen marcado CE y cumplen con los standards UNE-EN-13299, que aseguran su funcionamiento, seguridad y valores térmicos, certificados y auditados por laboratorios independientes.

ASOCIACIÓN ESPAÑOLA PARA LA CALIDAD AEC MIEMBRO COLECTIVO Nº 835 DESDE 1991

ISO 9001 BUREAU VERITAS Certification

FEAF Federación Española Asociaciones Fundidores

Nuestras prioridades son la eficiencia, la comodidad y el medio ambiente.

ÍNDICE

CATÁLOGO GENERAL 2016 / 2017
COLECCIÓN HEARTHSTONE 12
SERIE GLANCE 26
SERIE NATURE 32
COLECCIÓN DIVAMII 46
COLECCIÓN NOSTRUM 58
INFORMACIÓN TÉCNICA 64

COLECCIÓN HEARTHSTONE

Duis eleifend a eros et semper. Suspendisse pretium lacus ac commodo lobortis. Ut congue ultricies leo aliquet dictum. Donec cursus suscipit maximus. Suspendisse potenti. Mauris vitae tellus dui. Vivamus tempor turpis a quam faucibus tempus. Integer vitae nulla sapien. Proin a arcu nec tellus tincidunt gravida. Nam tempus, dui vitae interdum gravida, felis sapien mollis ligula, auctor sollicitudin lacus ex et risus. Phasellus efficitur lorem sit amet rutrum aliquet. Vestibulum ante ipsum primis in faucibus orci luctus et ultrices posuere cubilia Curae; Cras lacus eros, consequat sit amet eros quis, lacinia viverra neque. Donec pretium vehicula massa et cursus.

hergom

INNOVACIONES HEARTHSTONE

Hergóm ofrece varias soluciones para calentar toda la casa, desde un aparato de leña.

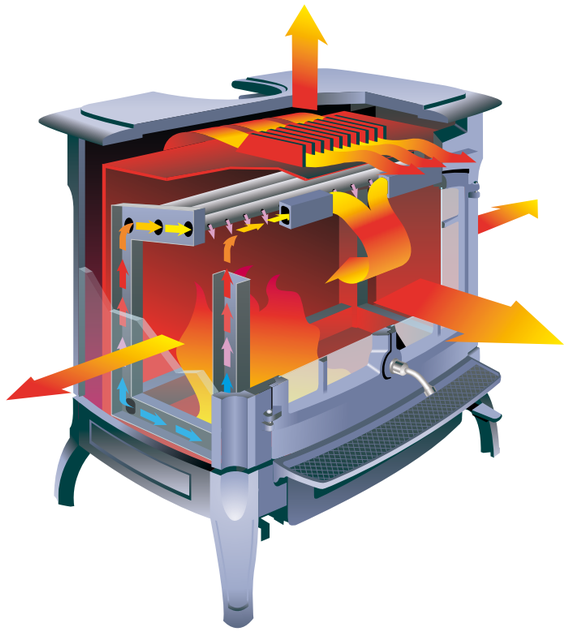

SISTEMA DE DOBLE COMBUSTIÓN

Los hogares Hergóm disponen de un carenado metálico alrededor de la cámara de combustión, por el que circula el aire, calentándose. Este aire caliente se puede distribuir a las habitaciones contiguas, por convección natural en los hogares Compactos, o mediante una turbina, en los hogares Turbo.

FIRE PERFECTED

Los hogares Hergóm disponen de un carenado metálico alrededor de la cámara de combustión, por el que circula el aire, calentándose. Este aire caliente se puede distribuir a las habitaciones contiguas, por convección natural en los hogares Compactos, o mediante una turbina, en los hogares Turbo.

ADVANCED CLEAN COMBUSTION TECHNOLOGY
Fire Perfected
by hergom

ESMALTE MAYÓLICA

Los Compactos Hergóm son perfectos para calefactar una gran habitación. Con sus ventiladores silenciosos de tres velocidades hacen circular el aire distribuyendo la temperatura de manera homogénea y eficaz.

PIEDRA Y HIERRO FUNDIDO

Son aparatos pensados para disfrutar del fuego y además calentar los radiadores de toda la casa e incluso el agua caliente sanitaria. Se pueden utilizar como única fuente de calefacción o en combinación

TOMA DE AIRE EXTERIOR

Algunas de nuestras estufas han sido diseñadas para la combustión de pellets. Estos equipos permiten disfrutar de una calefacción económica y ecológica, automatizada y programable, con termostato incorporado.

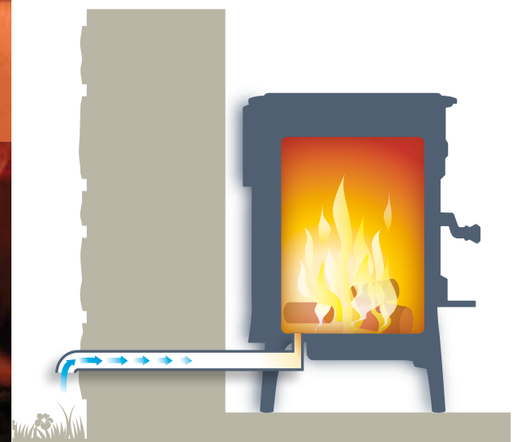

AIRWASH

Algunas de nuestras estufas han sido diseñadas para la combustión de pellets. Estos equipos permiten disfrutar de una calefacción económica y ecológica, automatizada y programable, con termostato incorporado. Dependiendo de su configuración, pueden dar servicio a varias habitaciones o a toda la vivienda, mediante aire canalizable o radiadores.

MODELOS LEÑA

BENNINGTON

Potencia nominal: 13 kW
Rendimiento: 75,4%
Dimensiones (An. x Al. x P.): 770 x 740 x 550

Potencia nominal: 11 kW
Rendimiento: 84,4%
Dimensiones (An. x Al. x P.): 570 x 670 x 560

CRAFTSBURY

Salida trasera

Potencia nominal: 16,3 kW
Rendimiento: 79,2%
Dimensiones (An. x Al. x P.): 740 x 690 x 540

HERITAGE

MANCHERTER

Potencia nominal: 12,6 kW
Rendimiento: 75,2%
Dimensiones (An. x Al. x P.): 770 x 780 x 600

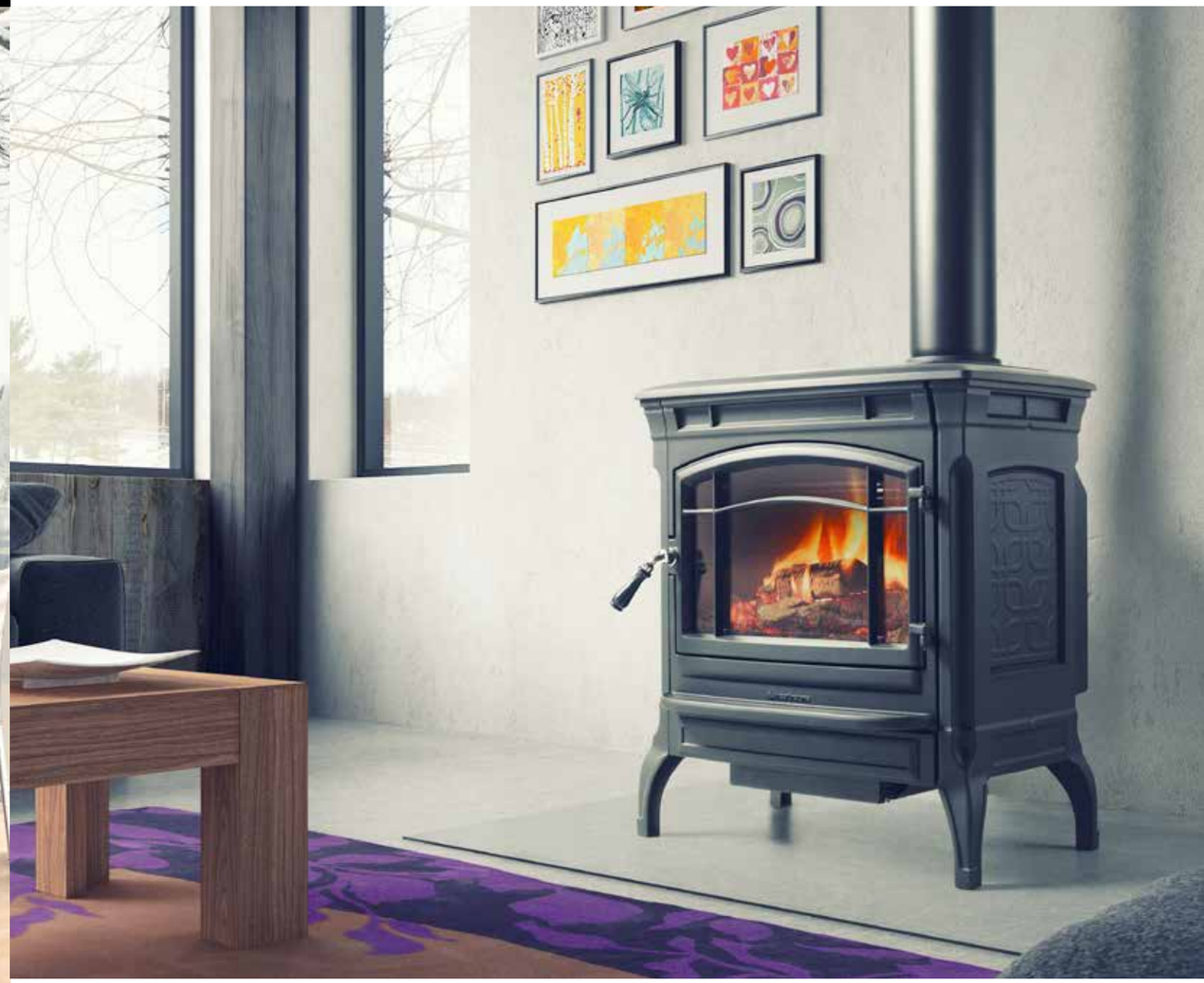

SHELBURNE

Potencia nominal: 10,5 kW
Rendimiento: 78,5%
Dimensiones (An. x Al. x P.): 670 x 740 x 550

MODELOS PELLETS

Potencia nominal: 16,5 kW
Rendimiento: 71%
Dimensiones (An. x Al. x P.): 770 x 780 x 600

MANCHESTER

Potencia nominal: 11 kW
Rendimiento: 79,3%
Dimensiones (An. x Al. x P.): 740 x 690 x 540

HERITAGE

SERIE GLANCE

Duis eleifend a eros et semper. Suspendisse pretium lacus ac commodo lobortis. Ut congue ultricies leo aliquet dictum. Donec cursus suscipit maximus. Suspendisse potenti. Mauris vitae tellus dui. Vivamus tempor turpis a quam faucibus tempus. Integer vitae nulla sapien. Proin a arcu nec tellus tincidunt gravida. Nam tempus, dui vitae interdum gravida, felis sapien mollis ligula, auctor sollicitudin lacus ex et risus. Phasellus efficitur lorem sit amet rutrum aliquet. Vestibulum ante ipsum primis in faucibus orci luctus et ultrices posuere cubilia Curae; Cras lacus eros, consequat sit amet eros quis, lacinia viverra neque. Donec pretium vehicula massa et cursus.

INNOVACIONES GLANCE

Hergóm ofrece varias soluciones para calentar toda la casa, desde un aparato de leña.

DISEÑO: POR STRAND Y HVASS

Las creaciones del estudio de diseño Strand + Hvass, ubicado en Copenhague, se basan en la tradición de diseño nórdico: simplicidad y pureza de líneas.
El trabajo de Niels Hvass y Christina Strand incluye multitud de éxitos comerciales y proyectos experimentales, y se centra en mejorar la interactuación del usuario con el producto. Esa es la razón por la que la estufa Glance, profundamente enraizada en la cultura escandinava, está enfocada a ofrecer la mejor experiencia de uso. La simplicidad y las líneas proporcionadas son la base de su diseño, y la clave de su atractivo para el público internacional.

VISIÓN 180º

Los Compactos Hergóm son perfectos para calefactar una gran habitación. Con sus ventiladores silenciosos de tres velocidades hacen circular el aire distribuyendo la temperatura de manera homogénea y eficaz.

Texto para sumario texto

CONTROL TOTAL

Los Compactos Hergóm son perfectos para calefactar una gran habitación. Con sus ventiladores silenciosos de tres velocidades hacen circular el aire distribuyendo la temperatura de manera homogénea y eficaz.

INSTALACIÓN FLEXIBLE

Las opciones de salida de humos superior y trasera permite adaptar la estufa Glance a cualquier necesidad de instalación.

FÁCIL LIMPIEZA

Las cenizas se retiran de forma fácil y limpia gracias al cajón cenicero de gran capacidad, fácilmente accesible y extraíble desde el frente.

CAJA DE FUEGO ESTANCA

La caja de fuego estanca evita que aire incontrolado afecte al proceso de combustión. El resultado es una combustión precisa y una rápida respuesta a la regulación.

GLANCE

Potencia nominal: 7 kW
Rendimiento: 80%
Dimensiones (An. x Al. x P.): 750 x 775 x 449

GLANCE PARED

Potencia nominal: 7 kW
Rendimiento: 80%
Dimensiones: (An. x Al. x P.): XXX x XXX x XXX

GLANCE L

Potencia nominal: 10 kW
Rendimiento: 75%
Dimensiones (An. x Al. x P.): 750 x 775 x 449

SERIE NATURE

Duis eleifend a eros et semper. Suspendisse pretium lacus ac commodo lobortis. Ut congue ultricies leo aliquet dictum. Donec cursus suscipit maximus. Suspendisse potenti. Mauris vitae tellus dui. Vivamus tempor turpis a quam faucibus tempus. Integer vitae nulla sapien. Proin a arcu nec tellus tincidunt gravida. Nam tempus, dui vitae interdum gravida, felis sapien mollis ligula, auctor sollicitudin lacus ex et risus. Phasellus efficitur lorem sit amet rutrum aliquet. Vestibulum ante ipsum primis in faucibus orci luctus et ultrices posuere cubilia Curae; Cras lacus eros, consequat sit amet eros quis, lacinia viverra neque. Donec pretium vehicula massa et cursus.

INNOVACIONES NATURE

Hergóm ofrece varias soluciones para calentar toda la casa, desde un aparato de leña.

DISTRIBUCIÓN DEL CALOR

Los hogares Hergóm disponen de un carenado metálico alrededor de la cámara de combustión, por el que circula el aire, calentándose. Este aire caliente se puede distribuir a las habitaciones contiguas, por convección natural en los hogares Compactos, o mediante una turbina, en los hogares Turbo.

Texto para sumario texto

CÁMARA ESTANCA

Los hogares Hergóm disponen de un carenado metálico alrededor de la cámara de combustión, por el que circula el aire, calentándose. Este aire caliente se puede distribuir a las habitaciones contiguas, por convección natural en los hogares Compactos, o mediante una turbina, en los hogares Turbo.

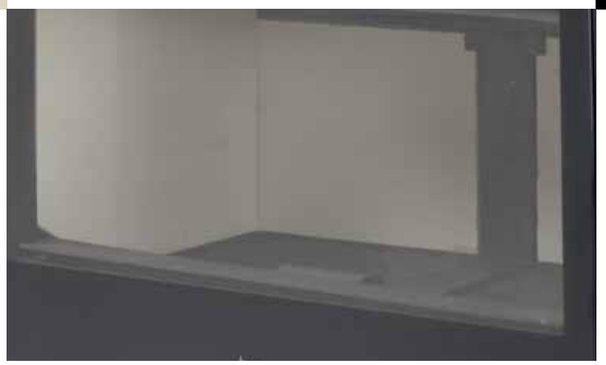

TOMA DE AIRE EXTERIOR

Los Compactos Hergóm son perfectos para calefactar una gran habitación. Con sus ventiladores silenciosos de tres velocidades hacen circular el aire distribuyendo la temperatura de manera homogénea y eficaz.

MANDO A DISTANCIA

Son aparatos pensados para disfrutar del fuego y además calentar los radiadores de toda la casa e incluso el agua caliente sanitaria. Se pueden utilizar como única fuente de calefacción o en comb

CRISTAL CERÁMICO

Algunas de nuestras estufas han sido diseñadas para la combustión de pellets. Estos equipos permiten disfrutar de una calefacción económica y ecológica, automatizada y programable, con termostato incorporado. Dependiendo de su configuración, pueden dar servicio a varias habitaciones o a toda la vivienda, mediante aire canalizable o radiadores.

Texto para sumario texto

NATURE 70

Potencia nominal: 8,5 kW
Rendimiento: 75,4%
Dimensiones (An. x Al. x P.): 698 x 548 x 492

NATURE 80

Potencia nominal: 10 kW
Rendimiento: 76%
Dimensiones (An. x Al. x P.): 798 x 548 x 492

NATURE 100

Potencia nominal: 12 kW
Rendimiento: 77,1%
Dimensiones (An. x Al. x P.): 998 x 598 x 543

COLECCIÓN DIVAMII

Duis eleifend a eros et semper. Suspendisse pretium lacus ac commodo lobortis. Ut congue ultricies leo aliquet dictum. Donec cursus suscipit maximus. Suspendisse potenti. Mauris vitae tellus dui. Vivamus tempor turpis a quam faucibus tempus. Integer vitae nulla sapien. Proin a arcu nec tellus tincidunt gravida. Nam tempus, dui vitae interdum gravida, felis sapien mollis ligula, auctor sollicitudin lacus ex et risus. Phasellus efficitur lorem sit amet rutrum aliquet. Vestibulum ante ipsum primis in faucibus orci luctus et ultrices posuere cubilia Curae; Cras lacus eros, consequat sit amet eros quis, lacinia viverra neque. Donec pretium vehicula massa et cursus.

INNOVACIONES DIVAMII

Hergóm ofrece varias soluciones para calentar toda la casa, desde un aparato de leña.

CRISTAL CERÁMICO

Los hogares Hergóm disponen de un carenado metálico alrededor de la cámara de combustión, por el que circula el aire, calentándose. Este aire caliente se puede distribuir a las habitaciones contiguas, por convección natural en los hogares Compactos, o mediante una turbina, en los hogares Turbo.

CRISTAL ESCAMOTEABLE

Los hogares Hergóm disponen de un carenado metálico alrededor de la cámara de combustión, por el que circula el aire, calentándose. Este aire caliente se puede distribuir a las habitaciones contiguas, por convección natural en los hogares Compactos, o mediante una turbina, en los hogares Turbo.

DISTRIBUCIÓN DEL CALOR

Los Compactos Hergóm son perfectos para calefactar una gran habitación. Con sus ventiladores silenciosos de tres velocidades hacen circular el aire distribuyendo la temperatura de manera homogénea y eficaz.

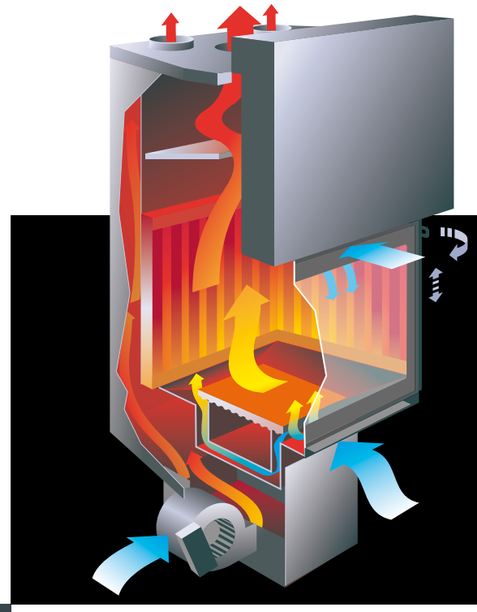

RENDIMIENTO

Son aparatos pensados para disfrutar del fuego y además calentar los radiadores de toda la casa e incluso el agua caliente sanitaria. Se pueden utilizar como única fuente de calefacción o en combinación con una caldera tradicional, **con ahorros que pueden alcanzar el 40% en la factura de la calefacción.**

AIRWASH

Algunas de nuestras estufas han sido diseñadas para la combustión de pellets. Estos equipos permiten disfrutar de una calefacción económica y ecológica, automatizada y programable, con termostato incorporado. Dependiendo de su configuración, pueden dar servicio a varias habitaciones o a toda la vivienda, mediante aire canalizable o radiadores.

STILKAMIN XL

Potencia nominal: 22 kW
Rendimiento: 75,1%
Dimensiones (An. x Al. x P.): 1.315 x 1.475 x 601

Potencia nominal: 10,3 kW
Rendimiento: 90,3%
Dimensiones (An. x Al. x P.): 909 x 1.553 x 599

STILKAMIN S 600

STILKAMIN L

Potencia nominal: 20 kW
Rendimiento: 76%
Dimensiones (An. x Al. x P.): 1.121 x 1.471 x 591

Potencia nominal: 17,5 kW
Rendimiento: 79%
Dimensiones (An. x Al. x P.): 919 x 1.553 x 599

STILKAMIN S 460

Potencia nominal: 13 kW
Rendimiento: 75%
Dimensiones (An. x Al. x P.): 859 x 1.486 x 656

PRISMA

ECK

Potencia nominal: 13 kW
Rendimiento: 75%
Dimensiones (An. x Al. x P.): 849 x 1250 x 615

COLECCIÓN NOSTRUM

Duis eleifend a eros et semper. Suspendisse pretium lacus ac commodo lobortis. Ut congue ultricies leo aliquet dictum. Donec cursus suscipit maximus. Suspendisse potenti. Mauris vitae tellus dui. Vivamus tempor turpis a quam faucibus tempus. Integer vitae nulla sapien. Proin a arcu nec tellus tincidunt gravida. Nam tempus, dui vitae interdum gravida, felis sapien mollis ligula, auctor sollicitudin lacus ex et risus. Phasellus efficitur lorem sit amet rutrum aliquet. Vestibulum ante ipsum primis in faucibus orci luctus et ultrices posuere cubilia Curae; Cras lacus eros, consequat sit amet eros quis, lacinia viverra neque. Donec pretium vehicula massa et cursus.

SOLUCIONES DE CALEFACCIÓN

Hergóm ofrece varias soluciones para calentar toda la casa, desde un aparato de leña.

DIFUSIÓN DE AIRE

Los hogares Hergóm disponen de un carenado metálico alrededor de la cámara de combustión, por el que circula el aire, calentándose. Este aire caliente se puede distribuir a las habitaciones contiguas, por convección natural en los hogares Compactos, o mediante una turbina, en los hogares Turbo.

Calor para toda la casa desde un hogar o chimenea.

TECNOLOGÍA PARA EL CONFORT
Ventilación Silenciosa
by hergom

CALOR HOMOGÉNEO

Los Compactos Hergóm son perfectos para calefactar una gran habitación. Con sus ventiladores silenciosos de tres velocidades hacen circular el aire distribuyendo la temperatura de manera homogénea y eficaz.

HOGARES CALEFACTORES

Son aparatos pensados para disfrutar del fuego y además calentar los radiadores de toda la casa e incluso el agua caliente sanitaria. Se pueden utilizar como única fuente de calefacción o en combinación con una caldera tradicional, **con ahorros que pueden alcanzar el 40% en la factura de la calefacción.**

ESTUFAS DE PELLETS

Algunas de nuestras estufas han sido diseñadas para la combustión de pellets. Estos equipos permiten disfrutar de una calefacción económica y ecológica, automatizada y programable, con termostato incorporado. Dependiendo de su configuración, pueden dar servicio a varias habitaciones o a toda la vivienda, mediante aire canalizable o radiadores.

MALLORCA

Potencia nominal: 19 kW
Rendimiento: 55%
Dimensiones (An. x AL.): 1.098 x 2.300

SANTORINI CFS

Potencia nominal: 10,5 kW
Rendimiento: 77,7%
Dimensiones (An. x Al. x P.): 555 x 2.400 x 456

SANTORINI CP

Potencia nominal: 10,5 kW
Rendimiento: 77,7%
Dimensiones (An. x Al. x P.): 555 x 1.255 x 474

SANTORINI FS

Potencia nominal: 10,5 kW
Rendimiento: 77,7%
Dimensiones (An. x Al. x P.): 555 x 1.145 x 456

SANTORINI P

Potencia nominal: 10,5 kW
Rendimiento: 77,7%
Dimensiones (An. x Al. x P.): 555 x 1.255 x 474

Como en todo proceso de combustión, al quemarse la leña se libera dióxido de carbono y otros gases. Sin embargo, las cantidades emitidas equivalen a las que liberaría espontáneamente la madera en su proceso natural de descomposición, si quedase, por ejemplo, abandonada en el bosque.
Estudios recientes determinan que estas emisiones equivalen exactamente a la cantidad de CO_2 que el árbol, mediante la fotosíntesis, absorbe durante su crecimiento.

El resultado es un proceso "neutral", de renovación constante, que no se da en combustibles fósiles como el gas o el petróleo.
Por esto, la Agencia de Protección Medioambiental de los Estados Unidos, la más rigurosa del mundo, ha indicado que incrementar la utilización de esta fuente de energía contribuye a reducir el "efecto invernadero".

ELEGIR LA LEÑA

No todas las maderas son iguales, y su fuego tampoco. Elegir bien la madera para es importante para disfrutar de una combustión limpia y eficiente.
Evite las maderas de pino y otras coníferas: contienen mucha resina, arden demasiado intensamente y generan creosota, un residuo contaminante y sucio que perjudica el funcionamiento y mantenimiento de los equipos.
Tampoco son aconsejables la maderas blandas, que arden rápido, generan poco calor pero ocupan mucho espacio y generan igualmente cenizas y residuos.
Las mejores son las maderas duras de especies caducifolias –fresno, haya, abedul, arce– que arden lentamente y mantienen brasas de forma prolongada.
Antes de quemar la madera es necesario que haya estado secando al menos nueve meses. Para alcanzar un contenido de humedad óptimo, por debajo del 20%, se requieren dos años de secado.

INFORMACIÓN TÉCNICA

En Hergóm contamos con una oficina técnica propia con más de 50 años de experiencia en desarrollo de producto e innovación. De sus mesas han salido los diseños más exitosos, y las mejoras que hacen de nuestras estufas las más eficientes y menos contaminantes del mundo.

DATOS TÉCNICOS

COLECCIÓN HEARTHSTONE

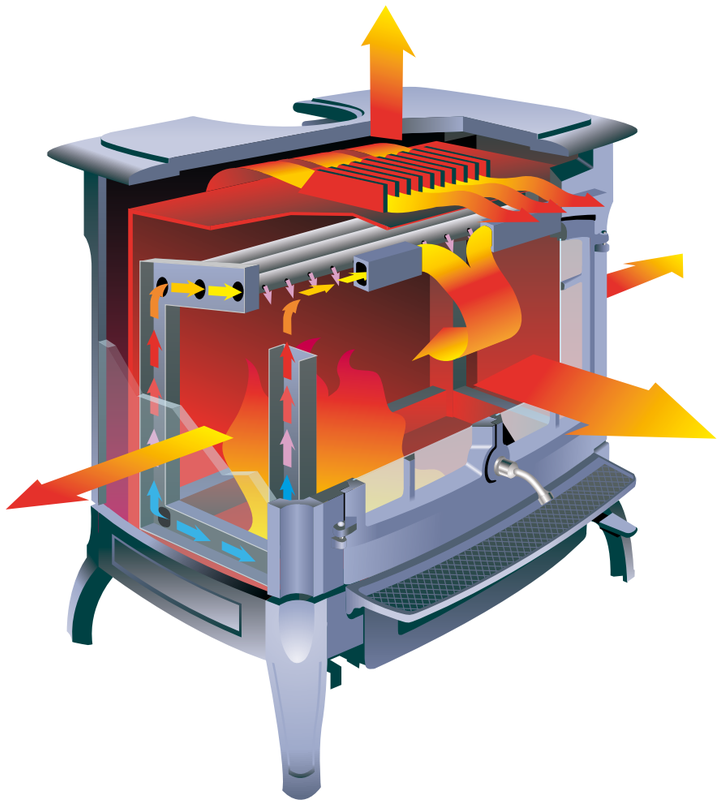

BENNINGTON

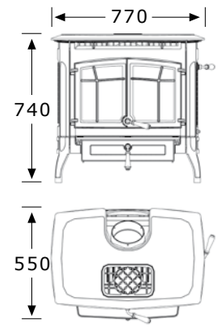

Certificado CE	K9192012T1
Normativa	EN 13240 / BImSchV
Potencia nominal (kw)	13
Rendimiento (%)	75,4%
Emisiones CO (13% O2 Vol. %)	0,14%
Longitud maxima de troncos (mm)	570
Peso (kg)	210
Salida de humos	Superior / trasera
Ø Salida de humos (mm)	150
Tiro minimo (Pa)	12
Combustible	Leña
Material	Hierro fundido
Material hogar	Refractario / Hierro fundido
Control aire primario	Sí
Control aire secundario	Venturi
Doble combustión	Sí
Toma aire exterior	Sí
Cenicero	Sí
Puerta lateral	Sí
Opción acabado pintura	Negro
Opción acabado esmalte	Marrón / Crema

CRAFTSBURY

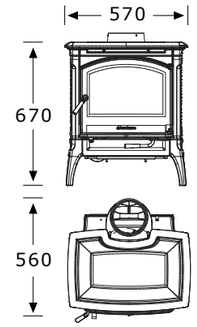

Normativa	EN 13240
Potencia nominal (kw)	11
Rendimiento (%)	84,4%
Emisiones CO (13% O2 Vol. %)	0,17%
Longitud maxima de troncos (mm)	450
Peso (kg)	130
Salida de humos	Superior / Trasera
Ø Salida de humos (mm)	150
Tiro minimo (Pa)	12
Temperatura media de gases (ºC)	192
Combustible	Leña
Material	Hierro fundido
Material hogar	Refractario
Control aire primario	Regulable
Control aire secundario	Venturi
Doble combustión	Sí
Toma aire exterior	Sí
Cenicero	Sí
Puerta lateral	No
Opción acabado pintura	Negro
Opción acabado esmalte	Marrón

HERITAGE

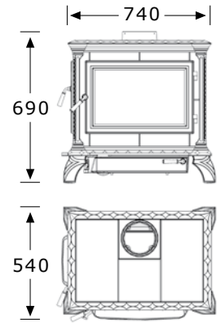

Certificado CE	2005PMC/051
Normativa	EN 13240
Potencia nominal (kw)	16
Rendimiento (%)	79,2%
Emisiones CO (13% O2 Vol. %)	0,20%
Peso (kg)	216
Salida de humos	Superior / Trasera
Ø Salida de humos (mm)	150
Tiro minimo (Pa)	12
Temperatura media de gases (ºC)	291
Combustible	Leña
Material	Hierro fundido / Piedra natural
Material hogar	Hierro fundido / Piedra natural
Control aire primario	Sí
Control aire secundario	Venturi
Doble combustión	Sí
Toma aire exterior	Sí
Cenicero	Sí
Puerta lateral	Sí
Opción acabado pintura	Negro
Opción acabado esmalte	Azul Mayólica

Estos datos tienen carácter orientativo sobre las medidas y característica técnicas de los productos.
Se recomienda consultar siempre los libros técnicos o específicos de cada aparato.

MANCHESTER

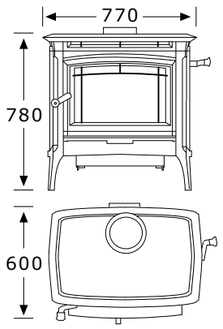

Certificado CE	K9192012T1
Normativa	EN 13240 / BImSchV / US EPA
Potencia nominal (kw)	12,6
Rendimiento (%)	75,2%
Emisiones CO (13% O2 Vol. %)	0,09%
Longitud maxima de troncos (mm)	600
Peso (kg)	236
Salida de humos	Superior / Trasera
Ø Salida de humos (mm)	150
Tiro minimo (Pa)	12
Temperatura media de gases (ºC)	332,5
Combustible	Leña
Material	Hierro fundido
Material hogar	Refractario / Hierro fundido
Control aire primario	Sí
Control aire secundario	Venturi
Doble combustión	Sí
Toma aire exterior	Sí
Cenicero	Sí
Puerta lateral	Sí
Opción acabado pintura	Negro
Opción acabado esmalte	Marrón / Crema

HERITAGE PELLETS

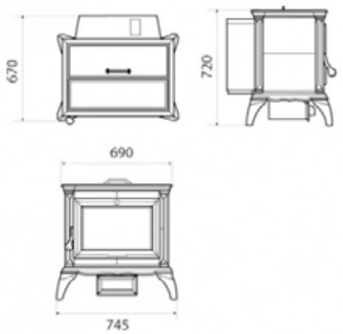

Certificado CE	LEE/030/06-1
Normativa	EN 13240
Potencia nominal (kw)	8
Rendimiento (%)	75%
Emisiones CO (13% O2 Vol. %)	0,17%
Longitud maxima de troncos (mm)	420
Peso (kg)	105
Salida de humos	Superior / Trasera
Ø Salida de humos (mm)	150
Tiro minimo (Pa)	12,8
Temperatura media de gases (ºC)	279
Combustible	Leña
Material	Hierro fundido
Material hogar	Refractario / Hierro fundido
Control aire primario	Sí
Control aire secundario	Sí
Toma aire exterior	No
Cenicero	Sí
Acabado pintura	Negro

MANCHESTER PELLETS

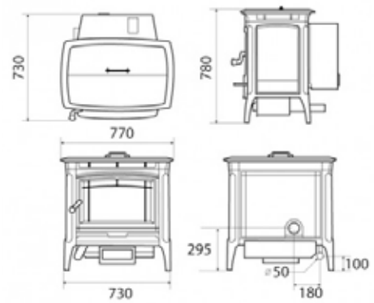

Potencia global (kw)	13,6
Potencia nominal a maxima potencia (kw)	12 kW
Potencia nominal a minima potencia (kw)	3,7 kW
Rendimiento maximo (%)	93%
Emisiones CO (13% O2 Vol. %)	0,012%
Consumo a maxima potencia (kg/h)	2,9 m2
Consumo a minima potencia (kg/h)	0,8
Horas de funcionamiento a maxima potencia	8
Horas de funcionamiento a minima potencia	25
Peso (kg)	200 Kg
Salida de humos	Trasera
Ø Salida de humos (mm)	100
Temperatura media de gases (ºC)	
Combustible	Pellet
Material	Hierro fundido
Material hogar	Hierro fundido
Modos de funcionamiento	Manual / Auto / Programable / Termostato
Programación	Diaria / Semanal
Salida(s) de aire caliente	Sí
Doble combustión	No
Toma aire exterior	Sí
Cenicero	Sí
Puerta lateral	No
Opción acabado pintura	Negro
Opción acabado esmalte	Sí

DATOS TÉCNICOS

SERIE GLANCE

GLANCE

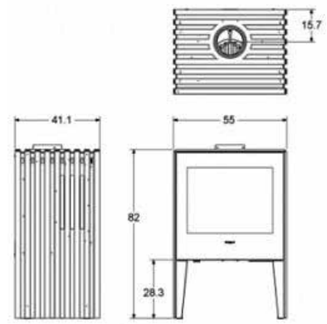

Certificado CE	RRF 40 14 3599
Normativa	EN 13240 / Art. 15a BV-G / BImSchV
Potencia nominal (kw)	7
Rendimiento (%)	80%
Emisiones CO (13% O2 Vol. %)	0,07%
Peso (kg)	160
Salida de humos	Superior / Trasera
Ø Salida de humos (mm)	150
Tiro minimo (Pa)	12
Combustible	Leña
Material	Hierro fundido
Material hogar	Hierro fundido / Vermiculita
Control aire primario	Sí
Control aire secundario	Venturi
Doble combustión	Sí
Toma aire exterior	Sí
Cenicero	Sí
Puerta lateral	No
Opción acabado pintura	Negro

Estos datos tienen carácter orientativo sobre las medidas y característica técnicas de los productos.
Se recomienda consultar siempre los libros técnicos o específicos de cada aparato.

GLANCE PARED

Certificado CE	RRF 4O 14 3599
Normativa	EN 1324O / Art. 15a BV-G / BImSchV
Potencia nominal (kw)	7
Rendimiento (%)	8O%
Emisiones CO (13% O2 Vol. %)	O,O7%
Peso (kg)	151
Salida de humos	Superior / Trasera
Ø Salida de humos (mm)	15O
Tiro minimo (Pa)	12
Combustible	Leña
Material	Hierro fundido
Material hogar	Hierro fundido / Vermiculita
Control aire primario	Sí
Control aire secundario	Venturi
Doble combustión	Sí
Toma aire exterior	Sí
Cenicero	Sí
Puerta lateral	No
Opción acabado pintura	Negro

GLANCE L

DATOS TÉCNICOS

SERIE NATURE

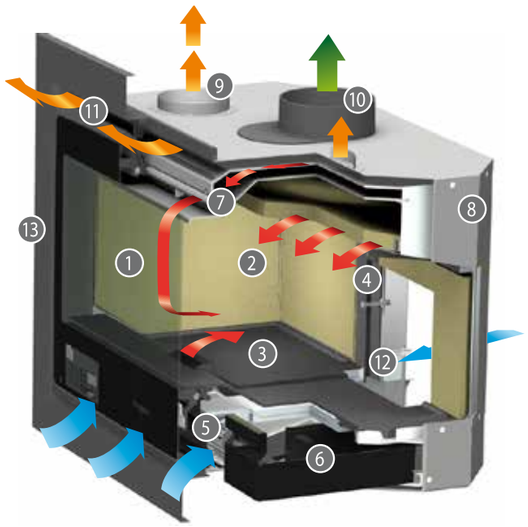

- Entrada de aire
- Aire de convección
- Aire de combustión
- Evacuación de gases

1. Cristal cerámico con sistema patentado de fijación invisible al marco de hierro fundido (PAT. ES2381288B1).
2. Revestimiento interior de fundición o material refactario.
3. Base de hogar en hierro fundido.
4. Sistema de doble combustión.
5. Turbina tangencial de convencción con velocidad ajustable.
6. Cajón cenicero extraíble de gran capacidad.
7. Canalizador de limpieza de cristal Airwash.
8. Carenado metálico de convección.
9. Salidas de canalización de aire de convección.
10. Collarín de salida de humos ajustable a dos posiciones.
11. Salida frontal de aire de convección.
12. Entrada de aire exterior para la combustión.
13. Marco decrativo.

NATURE 70

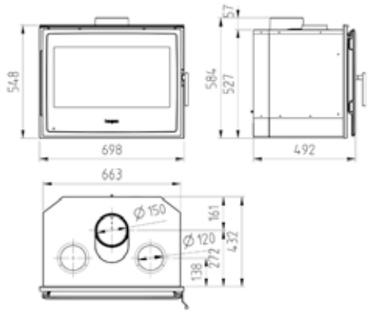

Certificado CE	EZKA/12/O75-4
Normativa	EN 13229
Potencia nominal (kw)	8,5
Rendimiento (%)	75,4%
Emisiones CO (13% O2 Vol. %)	O,O9%
Longitud maxima de troncos (mm)	5OO
Peso (kg)	9O
Salida de humos	Superior
Ø Salida de humos (mm)	15O
Ø Salida canalizacion (mm)	12O
Tiro minimo (Pa)	12
Temperatura media de gases (ºC)	35O
Material	Hierro fundido / Acero
Material hogar	Opción refractario / hierro fundido
Control aire primario	Sí
Control aire secundario	Venturi
Control remoto de combustion	Sí
Doble combustión	Sí
Toma aire exterior	Sí
Cenicero	Sí
Carenado de conveccion	Sí
Salidas de aire canalizado	2
Ventiladores	Sí
Control velocidad ventilacion	Sí
Control remoto de ventilador	Sí
Termostato de seguridad 5Oº	Sí
Acabado pintura	Negro

Estos datos tienen carácter orientativo sobre las medidas y característica técnicas de los productos.
Se recomienda consultar siempre los libros técnicos o específicos de cada aparato.

NATURE 80

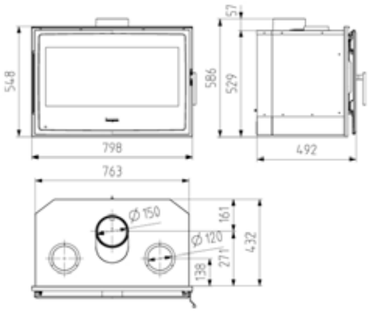

Certificado CE	EZKA/12/O75-5
Normativa	EN 13229
Potencia nominal (kw)	10
Rendimiento (%)	76%
Emisiones CO (13% O2 Vol. %)	0,16%
Longitud maxima de troncos (mm)	550
Peso (kg)	114
Salida de humos	Superior
Ø Salida de humos (mm)	150
Ø Salida canalizacion (mm)	120
Tiro minimo (Pa)	12
Temperatura media de gases (ºC)	341
Material	Hierro fundido / Acero
Material hogar	Opción refractario / hierro fundido
Control aire primario	Sí
Control aire secundario	Venturi
Control remoto de combustion	Sí
Doble combustión	Sí
Toma aire exterior	Sí
Cenicero	Sí
Carenado de conveccion	Sí
Salidas de aire canalizado	2
Ventiladores	Sí
Control velocidad ventilacion	Sí
Control remoto de ventilador	Sí
Termostato de seguridad 50º	Sí
Acabado pintura	Negro

NATURE 100

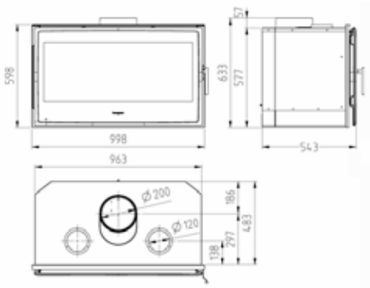

Certificado CE	EZKA/12/O75-6
Normativa	EN 13229
Potencia nominal (kw)	12
Rendimiento (%)	77,1%
Emisiones CO (13% O2 Vol. %)	0,23%
Longitud maxima de troncos (mm)	700
Peso (kg)	134
Salida de humos	Superior
Ø Salida de humos (mm)	200
Ø Salida canalizacion (mm)	120
Tiro minimo (Pa)	12
Temperatura media de gases (ºC)	333
Material	Hierro fundido / Acero
Material hogar	Opción refractario / hierro fundido
Control aire primario	Sí
Control aire secundario	Venturi
Control remoto de combustion	Sí
Doble combustión	Sí
Toma aire exterior	Sí
Cenicero	Sí
Carenado de conveccion	Sí
Salidas de aire canalizado	2
Ventiladores	Sí
Control velocidad ventilacion	Sí
Control remoto de ventilador	Sí
Termostato de seguridad 50º	Sí
Acabado pintura	Negro

Estos datos tienen carácter orientativo sobre las medidas y característica técnicas de los productos.
Se recomienda consultar siempre los libros técnicos o específicos de cada aparato.

DATOS TÉCNICOS

COLECCIÓN DIVAMII

1. Salida de aire caliente para calefacción en otras habitaciones de la casa.
2. Paneles cerámicos refractarios y deflector
3. para mantener el máximo de calor posible en la cámara de combustión e incrementar el rendimiento.
4. Apertura basculante lateral
5. Entrada de aire secundario, regulable. Sistema "Airwash" de limpieza de cristal
6. Cristal cerámic.
7. Apertura deslizante vertical
8. Entrada de aire primario, regulable, para la combustión.
9. Amplio cajón cenicero extraible.
10. Circulación del aire por convección dentro del carenado metálico.
11. Entrada de aire para la calefacción por convección. natural o forzada (usando el ventilador opcional).

STILKAMIN XL

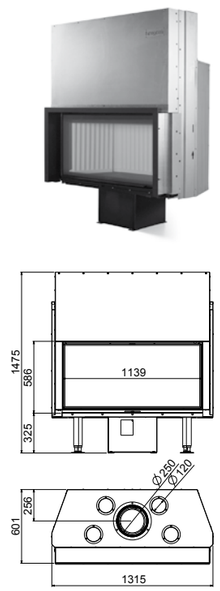

Certificado CE	EZKA/11/037-1
Normativa	EN 13229 / BImSchV
Potencia nominal (kw)	22
Rendimiento (%)	75,1%
Emisiones CO (13% O2 Vol. %)	0,09%
Longitud maxima de troncos (mm)	750
Peso (kg)	308
Salida de humos	Superior
Ø Salida de humos (mm)	250
Ø Salida canalizacion (mm)	120
Tiro minimo (Pa)	12
Temperatura media de gases (ºC)	348
Material	Acero
Material hogar	Refractario / Hierro fundido
Apertura de puerta	Escamoteable / Batiente
Control aire primario	Sí
Control aire secundario	Sí
Control remoto de combustion	No
Toma aire exterior	No
Cenicero	Sí
Carenado de conveccion	Sí
Salidas de aire canalizado	4
Ventiladores	Opcional
Control velocidad ventilacion	Sí
Control remoto de ventilador	Sí
Patas regulables	Sí
Valvula cortatiros	No
Termostato de seguridad 50º	Sí
Acabado pintura	Negro

STILKAMIN L

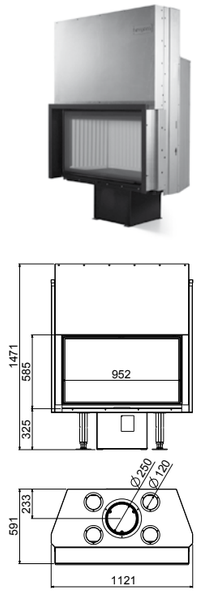

Certificado CE	EZKA/11/037-2
Normativa	EN 13229 / BImSchV
Potencia nominal (kw)	20
Rendimiento (%)	76%
Emisiones CO (13% O2 Vol. %)	0,10%
Longitud maxima de troncos (mm)	550
Peso (kg)	268
Salida de humos	Superior
Ø Salida de humos (mm)	250
Ø Salida canalizacion (mm)	120
Tiro minimo (Pa)	12
Temperatura media de gases (ºC)	348
Material	Acero
Material hogar	Refractario / Hierro fundido
Apertura de puerta	Escamoteable / Abatible
Control aire primario	Sí
Control aire secundario	Sí
Control remoto de combustion	No
Toma aire exterior	No
Cenicero	Sí
Carenado de conveccion	Sí
Salidas de aire canalizado	4
Ventiladores	Opcional
Control velocidad ventilacion	Sí
Control remoto de ventilador	Sí
Patas regulables	Sí
Valvula cortatiros	No
Termostato de seguridad 50º	No
Acabado pintura	Negro

STILKAMIN S 600

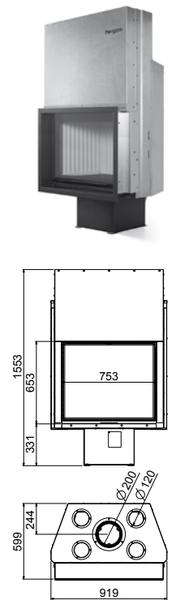

Certificado CE	LEE/030/09
Normativa	EN 13229 / BImSchV
Potencia nominal (kw)	17
Rendimiento (%)	77%
Emisiones CO (13% O2 Vol. %)	0,07%
Longitud maxima de troncos (mm)	400
Peso (kg)	258
Salida de humos	Superior
Ø Salida de humos (mm)	200
Ø Salida canalizacion (mm)	120
Tiro minimo (Pa)	12
Temperatura media de gases (ºC)	370
Material	Acero
Material hogar	Refractario / Hierro fundido
Apertura de puerta	Escamoteable / Abatible
Control aire primario	Sí
Control aire secundario	Sí
Control remoto de combustion	No
Toma aire exterior	No
Cenicero	Sí
Carenado de conveccion	Sí
Salidas de aire canalizado	4
Ventiladores	Opcional
Control velocidad ventilacion	Sí
Control remoto de ventilador	Sí
Patas regulables	Sí
Valvula cortatiros	No
Termostato de seguridad 50º	Sí
Acabado pintura	Negro

Estos datos tienen carácter orientativo sobre las medidas y característica técnicas de los productos.
Se recomienda consultar siempre los libros técnicos o especificos de cada aparato.

DATOS TÉCNICOS

SERIE NOSTRUM

STILKAMIN S 460

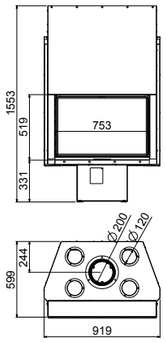

Certificado CE	LEE/030/09
Normativa	EN 13229 / BImSchV
Potencia nominal (kw)	17,5
Rendimiento (%)	79%
Emisiones CO (13% O2 Vol. %)	0,07%
Longitud maxima de troncos (mm)	400
Peso (kg)	258
Salida de humos	Superior
Ø Salida de humos (mm)	200
Ø Salida canalizacion (mm)	120
Tiro minimo (Pa)	12
Temperatura media de gases (ºC)	370
Material	Acero
Material hogar	Refractario / Hierro fundido
Apertura de puerta	Escamoteable / Abatible
Control aire primario	Sí
Control aire secundario	Sí
Control remoto de combustion	No
Toma aire exterior	Sí
Cenicero	Sí
Carenado de conveccion	Sí
Salidas de aire canalizado	4
Ventiladores	Opcional
Control velocidad ventilacion	Sí
Control remoto de ventilador	Sí
Patas regulables	Sí
Valvula cortatiros	No
Termostato de seguridad 50º	Sí
Acabado pintura	Negro

PRISMA

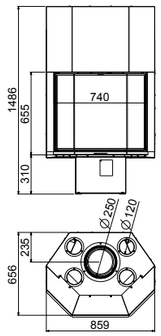

Certificado CE	LEE/043/09
Normativa	EN 13229 / BImSchV
Potencia nominal (kw)	13
Rendimiento (%)	75%
Emisiones CO (13% O2 Vol. %)	0,12%
Longitud maxima de troncos (mm)	400
Peso (kg)	232
Salida de humos	Superior
Ø Salida de humos (mm)	250
Ø Salida canalizacion (mm)	120
Tiro minimo (Pa)	12
Temperatura media de gases (ºC)	298
Material	Acero
Material hogar	Refractario / Hierro fundido
Apertura de puerta	Escamoteable / Batiente
Control aire primario	Sí
Control aire secundario	Sí
Control remoto de combustion	No
Toma aire exterior	No
Cenicero	Sí
Carenado de conveccion	Sí
Salidas de aire canalizado	0
Ventiladores	Opcional
Control velocidad ventilacion	Sí
Control remoto de ventilador	Sí
Patas regulables	Sí
Valvula cortatiros	No
Termostato de seguridad 50º	Sí
Acabado pintura	Negro

ECK

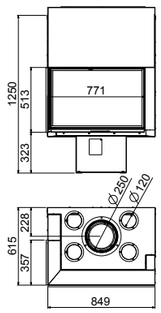

Certificado CE	LEE/043/09
Normativa	EN 13229 / BImSchV
Potencia nominal (kw)	13
Rendimiento (%)	75%
Emisiones CO (13% O2 Vol. %)	0,12%
Longitud maxima de troncos (mm)	400
Peso (kg)	256
Salida de humos	Superior
Ø Salida de humos (mm)	250
Ø Salida canalizacion (mm)	120
Tiro minimo (Pa)	12
Temperatura media de gases (ºC)	298
Material	Acero
Material hogar	Refractario / Hierro fundido
Apertura de puerta	Escamoteable / Batiente
Control aire primario	Sí
Control aire secundario	Sí
Control remoto de combustion	No
Toma aire exterior	No
Cenicero	Sí
Carenado de conveccion	Sí
Salidas de aire canalizado	4
Ventiladores	Opcional
Control velocidad ventilacion	Sí
Control remoto de ventilador	Sí
Patas regulables	Sí
Valvula cortatiros	No
Termostato de seguridad 50º	Sí
Acabado pintura	Negro

MAYORCA

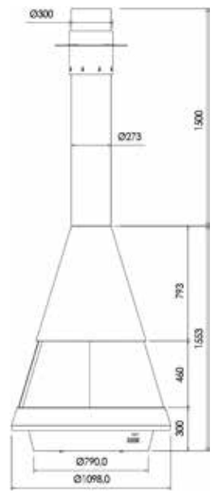

Certificado CE	LEE/049/08
Normativa	EN 13229
Potencia nominal (kw)	19
Rendimiento (%)	55
Emisiones CO (13% O2 Vol. %)	0,15%
Longitud maxima de troncos (mm)	400
Peso (kg)	220
Salida de humos	Superior
Ø Salida de humos (mm)	300
Tiro minimo (Pa)	12
Temperatura media de gases (ºC)	300
Combustible	Leña
Material	Acero
Material hogar	Refractario / Acero
Doble combustión	No
Toma aire exterior	No
Cenicero	Sí
Puerta lateral	Sí
Opción acabado pintura	Negro

Estos datos tienen carácter orientativo sobre las medidas y característica técnicas de los productos.
Se recomienda consultar siempre los libros técnicos o especificos de cada aparato.

SANTORINI CFS

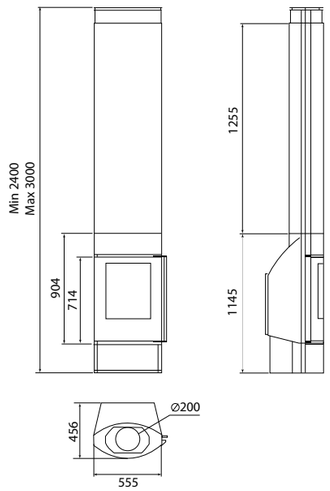

Certificado CE	EZKA/11/O37-11
Normativa	EN 13229 / BImSchV
Potencia nominal (kw)	10,5
Rendimiento (%)	77,7%
Emisiones CO (13% O2 Vol. %)	0,10%
Longitud maxima de troncos (mm)	350
Peso (kg)	180
Salida de humos	Superior
Ø Salida de humos (mm)	200
Tiro minimo (Pa)	12

SANTORINI CP

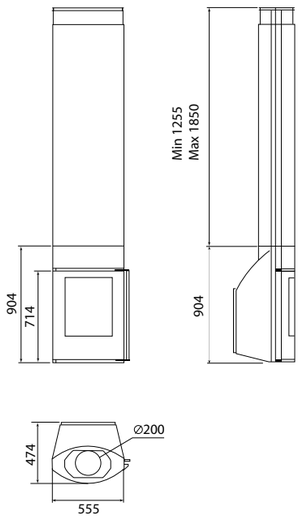

Certificado CE	EZKA/11/O37-11
Normativa	EN 13229 / BImSchV
Potencia nominal (kw)	10,5
Rendimiento (%)	77,7%
Emisiones CO (13% O2 Vol. %)	0,10%
Longitud maxima de troncos (mm)	350
Peso (kg)	180
Salida de humos	Superior
Ø Salida de humos (mm)	200
Tiro minimo (Pa)	12
Temperatura media de gases (ºC)	280
Combustible	Leña
Material	Acero
Material hogar	Acero
Control aire primario	Sí
Control aire secundario	Venturi
Doble combustión	Sí
Toma aire exterior	Sí
Cenicero	Sí
Puerta lateral	No
Opción acabado pintura	Negro

SANTORINI FS

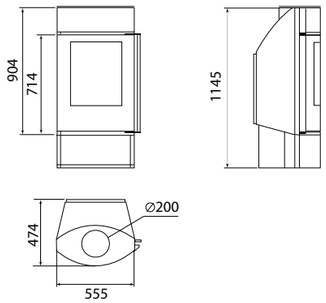

Certificado CE	EZKA/11/O37-11
Normativa	EN 13229 / BImSchV
Potencia nominal (kw)	10,5
Rendimiento (%)	77,7%
Emisiones CO (13% O2 Vol. %)	0,10%
Longitud maxima de troncos (mm)	350
Peso (kg)	172
Salida de humos	Superior
Ø Salida de humos (mm)	200
Tiro minimo (Pa)	12
Temperatura media de gases (ºC)	280
Combustible	Leña
Material	Acero
Material hogar	Acero
Control aire primario	Sí
Control aire secundario	Venturi
Doble combustión	Sí
Toma aire exterior	Sí
Cenicero	Sí
Puerta lateral	No
Opción acabado pintura	Negro

SANTORINI P

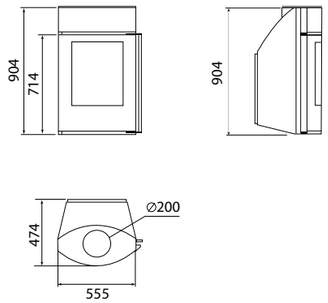

Certificado CE	EZKA/11/O37-11
Normativa	EN 13229 / BImSchV
Potencia nominal (kw)	10,5
Rendimiento (%)	77,7%
Emisiones CO (13% O2 Vol. %)	0,10%
Longitud maxima de troncos (mm)	350
Salida de humos	Superior
Ø Salida de humos (mm)	200
Tiro minimo (Pa)	12
Temperatura media de gases (ºC)	280
Combustible	Leña
Material	Acero
Material hogar	Acero
Control aire primario	Sí
Control aire secundario	Venturi
Doble combustión	Sí
Toma aire exterior	Sí
Cenicero	Sí
Puerta lateral	No
Opción acabado pintura	Negro

Estos datos tienen carácter orientativo sobre las medidas y característica técnicas de los productos.
Se recomienda consultar siempre los libros técnicos o específicos de cada aparato.

OTROS PRODUCTOS HERGÓM

Productos de mantenimiento

Productos Hergóm para facilitar el mantenimiento y buen uso de nuestras estufas y chimeneas.

Antihollín

Solución para eliminar residuos acumulados en tubos y salidas de humos. Elimina los inquemados y produce el desprendimiento de hollines y residuos fijos.

Limpiacristales

El tratamiento idóneo para eliminar depósitos carbonizados en los cristales de estufas y chimeneas. De fácil aplicación.

Pasta refractaria

Solución para mantener en perfecto estado de conservación la estanqueidad y sellado de nuestros productos.

Pintura anticalórica

(colores negro y gris).

Repara y protege las piezas de fundición y chapa de los agentes corrosivos y oxidantes.

Cocinas a leña

Hogares a gas

Tuberías para estufas y chimeneas

Embocaduras y rejillas de aire para chimeneas

hergom

Industrias Hergóm, S.A.
39110 SOTO DE LA MARINA (Cantabria)
Apartado de Correos, 208 de Santander
39080 Santander (España)
Tel.: +34 942 58 70 00 / Fax: +34 942 58 70 01
hergom@hergom.com

hergom.com

Industrias Hergóm, S.A. se reserva el derecho a introducir modificaciones en su gama de productos, sin previo aviso. La disponibilidad de productos puede variar según el país. Las condiciones de garantía y seguro de los productos puede variar según el país. ©Copyright Hergom 2016.